橋梁番号（分割番号）	60144 -1	フリガナ 橋梁名	ムメイキョウニ 無名橋2	上下線 歩・車	分離なし 車道橋

小規模橋梁点検調書（1.橋梁概略諸元）

市町村	魚沼市	管理区分	3	最新点検年月	2020/8

路線情報	道路種別	その他市町村道
	路線名	平野又18号線
	道路規格	種　級　設計速度　km/h
	緊急輸送道路	指定無し
構造諸元共通情報	路面位置	上路
	上部工構造形式	桁橋
	上部工材料	鋼橋
	床版材料	RC床版
	下部工基礎	直接基礎
	橋長	6.1 m　最大支間長　5.8 m
	連数・径間数	連　／　1 径間
	幅員構成 総幅員	3.65 m　／　拡幅部 なし
	幅員構成 内訳	車道　3.00 m　歩道　0.00 m
	適用示方書	
	橋格	
	重要度区分（耐震）	
	設計荷重	
	耐荷荷重	
	架設年次	不明　年　月　竣工

維持管理情報	橋梁種別		橋
	有料区分		一般（無料）橋
	センサス		年次　区間番号
	交通量		台/日　大型車　台/日
	交通制限状況		
	迂回路		なし
	交差種別/名称		河川　下の沢川
	交差種別/名称		
	交差種別/名称		
	河川種別/管理者		1級河川　新潟県
	第三者被害危険性	道路管理者	なし
	第三者被害危険性	鉄道管理者	なし
	塩害区分		外
	海岸線からの概算距離		41.00 km
	凍結防止剤散布計画		なし
	塩害対策	塗装の有無	なし
	塩害対策	対策の有無	なし
	鋼部材防食	防食工法	
	鋼部材防食	塗装面積	m^2（高欄含む全塗装面積）

位置情報	地区		入広瀬	
	架橋位置	起点側	魚沼市	平野又
	架橋位置	終点側	魚沼市	平野又
	距離標		K	
	経度・緯度		E 139 -04 -44.66　N 37 -21 -48.61	
	道路台帳番号		図面番号　区間順序番号 -	

位置図

現地写真　全景（桁がわかる側面の写真）

現地写真　近景（路面のわかる写真）

備　考

・前回健全度(新潟県C3、国Ⅲ)
・点検方法：徒歩・梯子点検
・桁かかり長
A1橋台
S＝20＋0.5×5.75＝22.87cm＞15.0cm・・・NG
Se＝70＋0.5×5.75＝72.87cm＞30.0cm・・・NG
A2橋台
S＝20＋0.5×5.75＝22.87cm＞15.0cm・・・NG
Se＝70＋0.5×5.75＝72.87cm＞25.0cm・・・NG

マイクロフィルム番号	-	～	-

橋梁番号（分割番号）	60144　-1	フリガナ 橋梁名	ムメイキョウニ 無名橋2	上下線	分離なし
				歩・車	車道橋

小規模橋梁点検調書（2.総合検査結果）

市町村	魚沼市	点検日	2020/8/5

会社名	エヌシーイー株式会社	橋梁点検者	浦野　春彦

総合検査結果

本橋は、架設年不明の鋼鈑桁橋である。
【上部工】主桁に腐食による板厚減少がみられる。腐食は橋面の排水桝からの雨水浸入が原因と考えられる。前回点検時より進行がみられ、全体に板厚減少がみられることから、早めの対策が必要である。
【下部工】1．A1橋台竪壁部に鉛直方向ひびわれ[w=0.5mm、L=1200㎜]や剥離[150×600mm、300×300㎜]がみられる。コンクリートの締固め不足等が原因と考えられる。前回点検時よりひびわれが進行し、剥離箇所の増加もみられるため、ひびわれ注入及び断面修復の補修を行うことが望ましい。
2．A2橋台竪壁部に水平方向のひびわれ[w=0.2mm、L=800㎜]や欠損[300×400mm、300×300㎜]がみられる。コンクリートの締固め不足等が原因と考えられる。前回点検時より進行はみられないため、今後5年以内の対策は不要である。
【支承部】損傷はみられない。
【総合的な健全度評価】 前回健全度（新潟県C3、国Ⅲ）
主桁に腐食による板厚減少がみられる。前回点検時より進行がみられ、全体に板厚減少がみられることから、早めの対策が必要である。以上より、橋梁全体の健全度区分はC3と判断した。また、国の告示に基づく診断区分はⅢ（早期保全段階）とした。

損傷の概要

大区分	中区分	小区分	健全度区分（最も悪いもの）	損傷の種類
上部工	主構造		C3	腐食
	床版		C1	剥離・鉄筋露出
下部工	橋台		C1	ひびわれ
	橋脚		C1	ひびわれ
	基礎		C1	ひびわれ
路上	高欄		C1	変形・欠損、破断,錆、亀裂、ゆるみ・脱落

【参考】概略対策計画費用	上部工	下部工	支承部	路上	その他	合計
	748,500	330,000	0	0	0	1,078,500

橋梁番号（分割番号）	60144 -1	フリガナ 橋梁名	ムメイキョウニ 無名橋2	上下線 歩・車	分離なし 車道橋	径間番号	－

小規模橋梁点検調書（3.径間別一般図）

市町村	魚沼市	点検日	2020/8/5

全体一般図

側面図

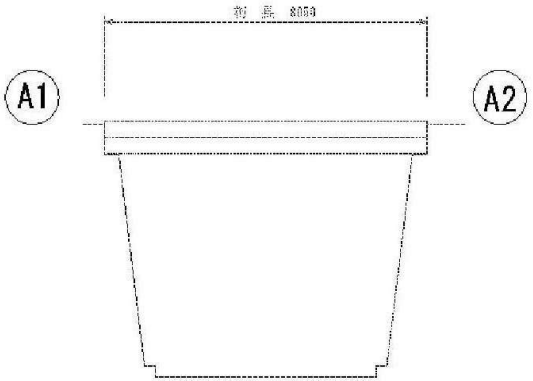

上部工断面図

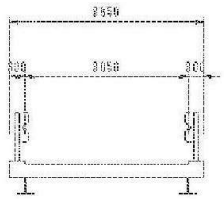

平面図

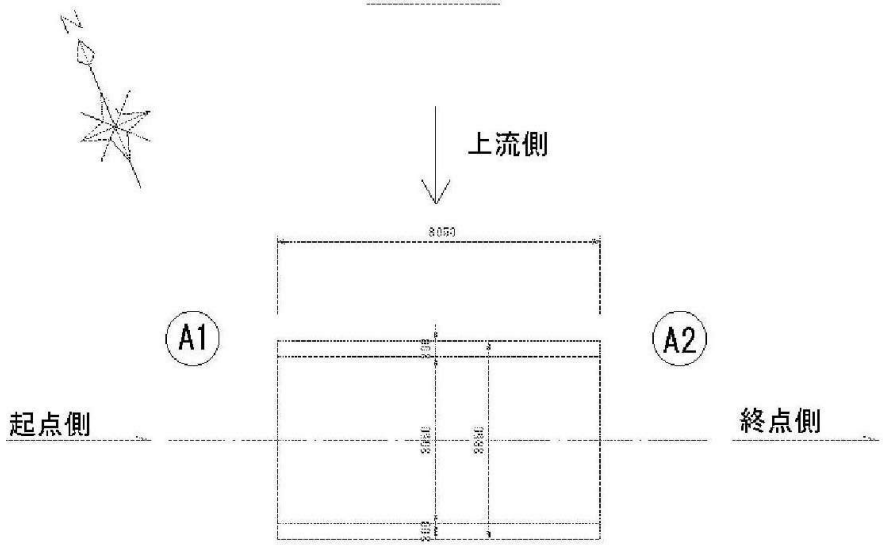

設計条件

道路規格	第 種 第 級 設計速度 不明
橋 長	L=6.05m（桁長）
支 間 長	不明
有効幅員	3.05m
総 幅 員	3.65m
斜 角	A1,A2：約90°
上部工形式	単純鋼鈑桁橋
下部工形式	不明
基礎工形式	直接基礎
適用示方書	不明
設計荷重	不明
竣工年月	不明

橋梁番号（分割番号）	60144 -1	フリガナ 橋梁名	ムメイキョウニ 無名橋2	上下線 歩・車	分離なし 車道橋	径間番号	1

小規模橋梁点検調書（3-2.径間別一般図）

市町村	魚沼市	点検日	2020/8/5

径間別一般図

側面図

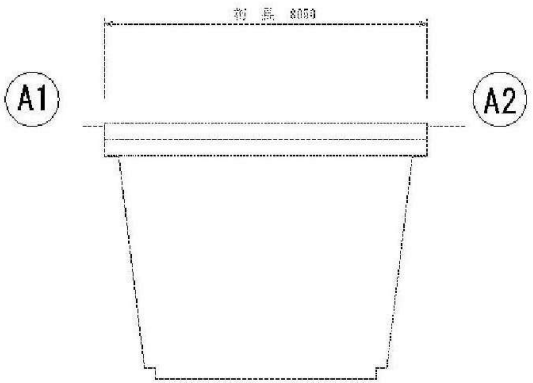

上部工断面図

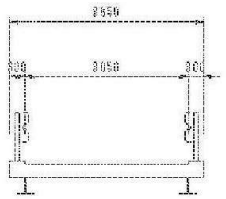

平面図

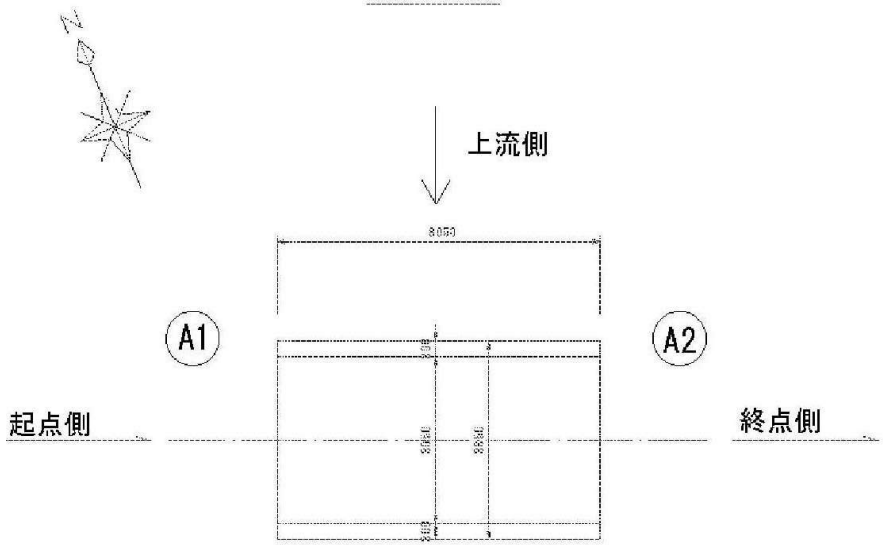

設計条件

道路規格	第 種 第 級 設計速度 不明
橋 長	L=6.05m（桁長）
支 間 長	不明
有効幅員	3.05m
総 幅 員	3.65m
斜 角	A1,A2：約90°
上部工形式	単純鋼鈑桁橋
下部工形式	不明
基礎工形式	直接基礎
適用示方書	不明
設計荷重	不明
竣工年月	不明

橋梁番号（分割番号）	60144　-1	フリガナ 橋梁名	ムメイキョウニ 無名橋2	上下線	分離なし	径間番号	1
				歩・車	車道橋		

小規模橋梁点検調書（4.現地状況写真）

市町村	魚沼市	点検日	2020/8/5

現地状況写真

写真番号	1	撮影年月日	2020/8/5
写真説明	正面	写真ファイル名	DSC00542.jpg

メモ

A1⇒A2

写真番号	2	撮影年月日	2020/8/5
写真説明	側面	写真ファイル名	DSC00592.jpg

メモ

下流側⇒上流側

写真番号	3	撮影年月日	2020/8/5
写真説明	橋面	写真ファイル名	DSC00568.jpg

メモ

A2⇒A1

写真番号	4	撮影年月日	2020/8/5
写真説明	桁下面	写真ファイル名	DSC00612.jpg

メモ

A2⇒A1

034_無名橋2(5/27)

橋梁番号（分割番号）	60144 -1	フリガナ 橋梁名	ムメイキョウニ 無名橋2	上下線	分離なし	径間番号	1
				歩・車	車道橋		

小規模橋梁点検調書（4.現地状況写真）

市町村	魚沼市	点検日	2020/8/5

現地状況写真

写真番号	5	撮影年月日	2020/8/5
写真説明	周辺状況	写真ファイル名	DSC00556.jpg

メモ

起点方向を望む。

写真番号	6	撮影年月日	2020/8/5
写真説明	周辺状況	写真ファイル名	DSC00560.jpg

メモ

終点方向を望む。

写真番号	7	撮影年月日	2020/8/5
写真説明	周辺状況	写真ファイル名	DSC00558.jpg

メモ

上流方向を望む。

写真番号	8	撮影年月日	2020/8/5
写真説明	周辺状況	写真ファイル名	DSC00562.jpg

メモ

下流方向を望む。

橋梁番号（分割番号）	60144 -1	フリガナ 橋梁名	ムメイキョウニ 無名橋2	上下線	分離なし	径間番号	1
				歩・車	車道橋		

小規模橋梁点検調書（4.現地状況写真）

市町村	魚沼市	点検日	2020/8/5

現地状況写真

写真番号	9	撮影年月日	2020/8/5
写真説明	点検状況	写真ファイル名	DSCN0202.jpg

メモ

徒歩点検
近接目視状況

写真番号		撮影年月日	
写真説明		写真ファイル名	

メモ

写真番号	10	撮影年月日	2020/8/5
写真説明	点検状況	写真ファイル名	DSCN0302.jpg

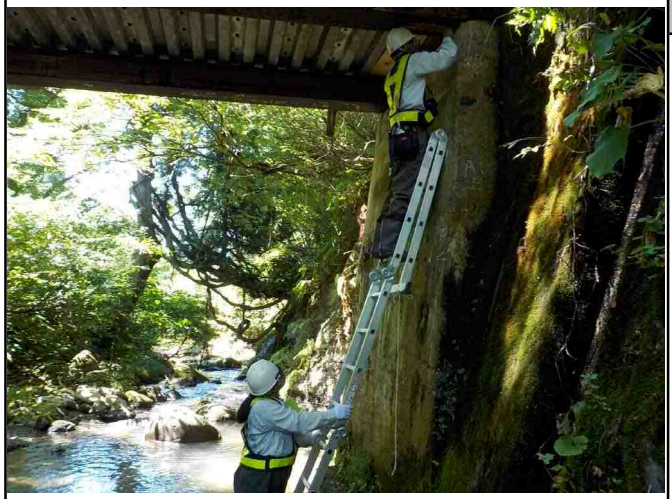

メモ

梯子点検
近接目視状況

写真番号		撮影年月日	
写真説明		写真ファイル名	

メモ

橋梁番号（分割番号）	60144 -1	フリガナ 橋梁名	ムメイキョウニ 無名橋2	上下線	分離なし	径間番号	1
				歩・車	車道橋		

小規模橋梁点検調書（5.損傷図）

市町村	魚沼市	点検日	2020/8/5

損傷図

無名橋2
桁 下 図

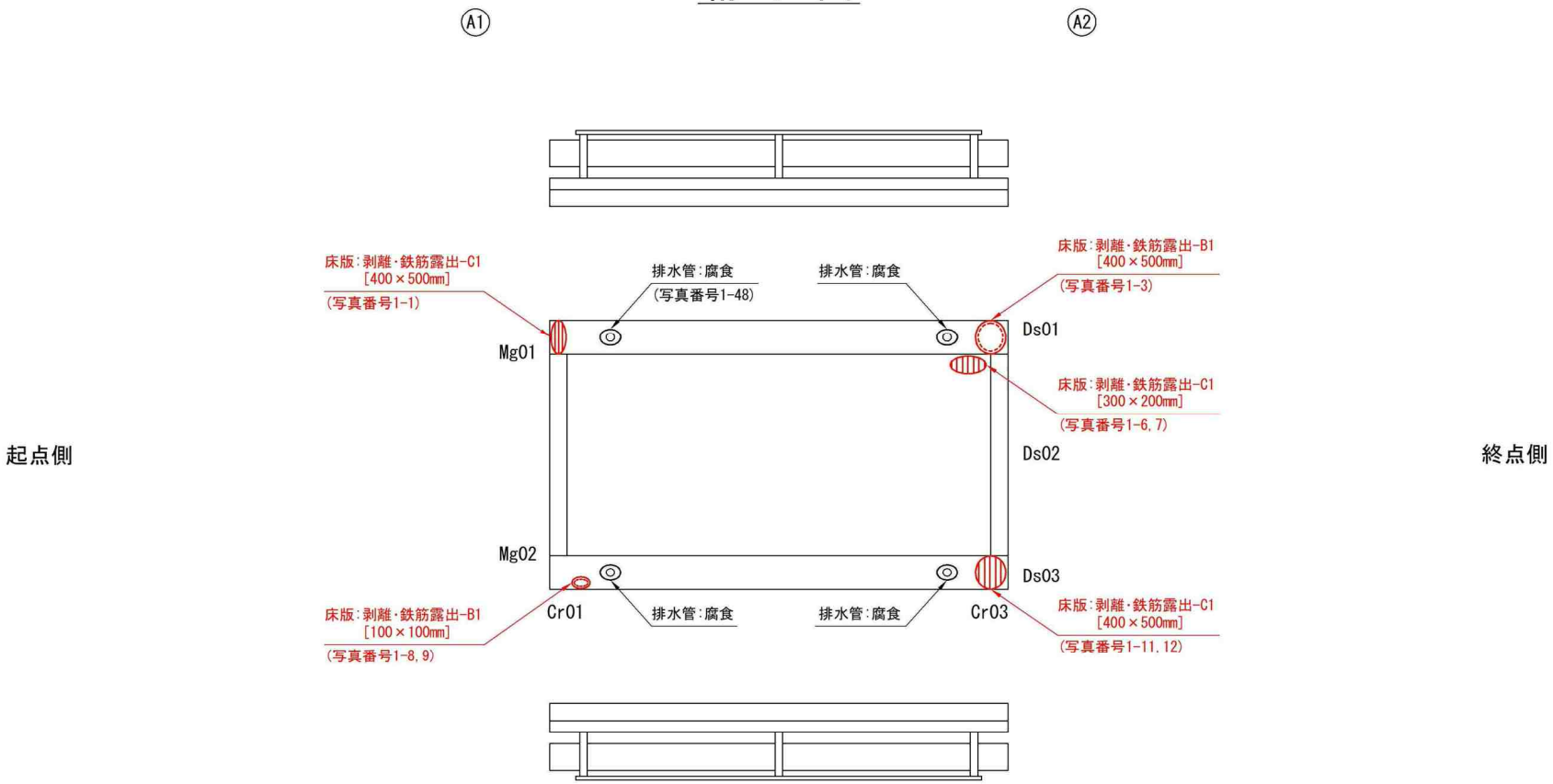

※床版(Ds01全体)：腐食-B2 (写真番号1-2)
床版(Ds02全体)：腐食-B2 (写真番号1-5)
床版(Ds03全体)：腐食-B2 (写真番号1-10)
主桁(Mg01全体)：腐食-C3 (写真番号1-13, 14, 15)
主桁(Mg02全体)：腐食-C3 (写真番号1-16, 17, 18)
横桁(Cr01全体)：腐食-B2 (写真番号1-19)
横桁(Cr03全体)：腐食-B2 (写真番号1-20)

↓流向

※写真番号（径間番号-径間毎の通し番号）

損傷の種類	表示	損傷の種類	表示	損傷の種類	表示
ひびわれ		遊離石灰		う き	
剥 離		漏 水			
鉄筋露出		そ の 他			

橋梁番号（分割番号）	60144 -1	フリガナ 橋梁名	ムメイキョウニ 無名橋2	上下線	分離なし	径間番号	1
				歩・車	車道橋		

小規模橋梁点検調書（5.損傷図）

市町村	魚沼市	点検日	2020/8/5

損傷図

034_無名橋2(9/27)

無名橋2
下部工図
A1橋台

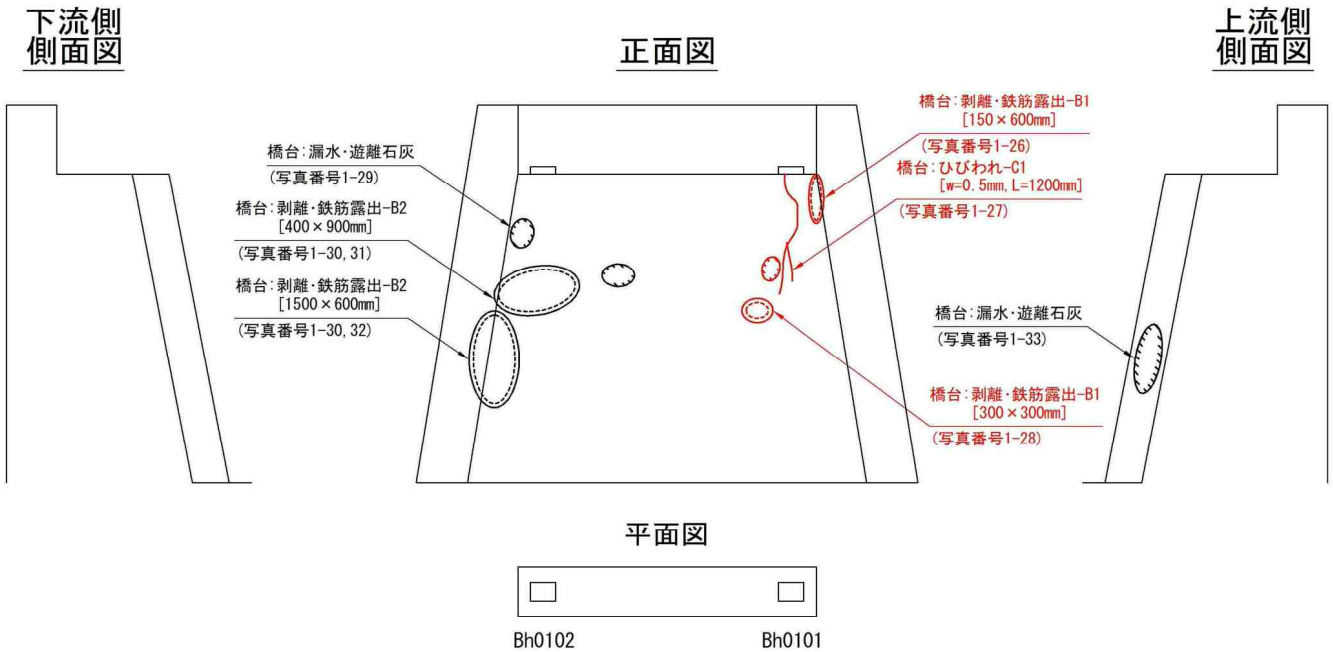

←流向

※写真番号（径間番号-径間毎の通し番号）

損傷の種類	表示	損傷の種類	表示	損傷の種類	表示
ひびわれ		遊離石灰		う き	
剥 離		漏 水			
鉄筋露出		そ の 他			

橋梁番号（分割番号）	60144 -1	フリガナ 橋梁名	ムメイキョウニ 無名橋2	上下線	分離なし	径間番号	1
				歩・車	車道橋		

小規模橋梁点検調書（5.損傷図）

市町村	魚沼市	点検日	2020/8/5

損傷図

034_無名橋2(10/27)

無名橋2
下部工図
A2橋台

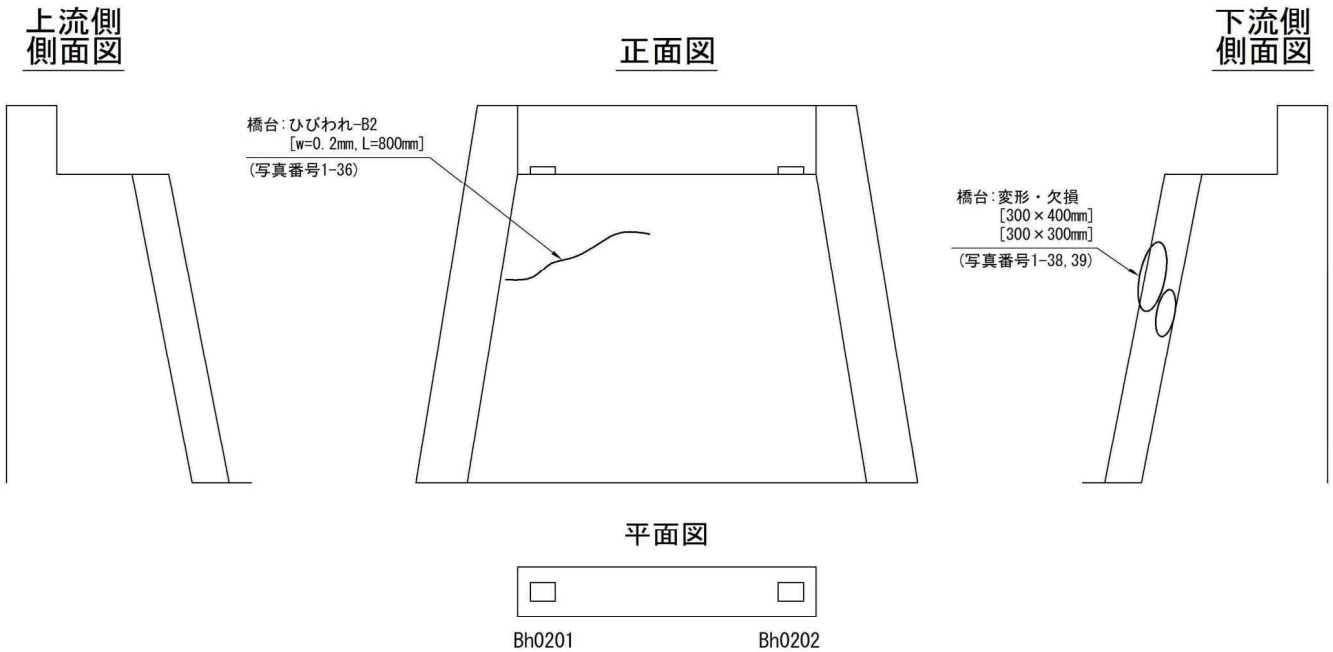

流向→

※写真番号（径間番号-径間毎の通し番号）

損傷の種類	表示	損傷の種類	表示	損傷の種類	表示
ひびわれ		遊離石灰		う き	
剥 離		漏 水			
鉄筋露出		そ の 他			

橋梁番号（分割番号）	60144 -1	フリガナ 橋梁名	ムメイキョウニ 無名橋2	上下線	分離なし	径間番号	1
				歩・車	車道橋		

小規模橋梁点検調書（5.損傷図）

市町村	魚沼市	点検日	2020/8/5

損傷図

無名橋2
路 面 図

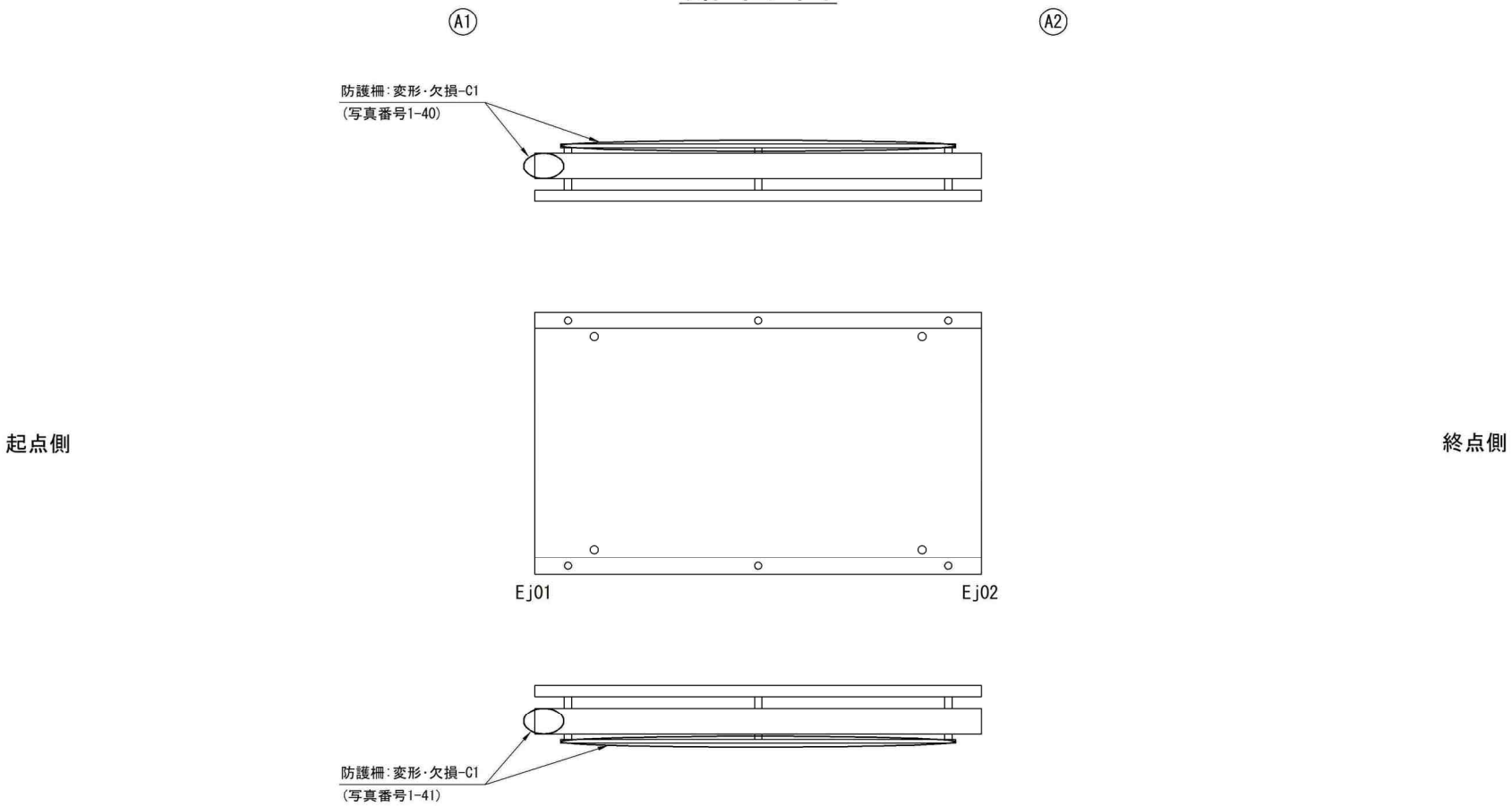

※防護柵（上流側全体）：腐食-C1（写真番号1-40）
（下流側全体）：腐食-C1（写真番号1-41）

※写真番号（径間番号-径間毎の通し番号）

損傷の種類	表 示	損傷の種類	表 示	損傷の種類	表 示
ひびわれ		遊離石灰		う き	
剥 離		漏 水			
鉄筋露出		そ の 他			

橋梁番号（分割番号）	60144 -1	フリガナ 橋梁名	ムメイキョウニ 無名橋2	上下線	分離なし	径間番号	1
				歩・車	車道橋		

小規模橋梁点検調書（6.損傷写真）

市町村	魚沼市	点検日	2020/8/5

損傷写真

写真番号	1	撮影年月日	2020/8/5
写真説明	床版	写真ファイル名	DSC00124.jpg
損傷程度		損傷の種類	

メモ

Ds01 起点側端部
鉄筋露出がみられるが、鉄筋の腐食は軽微である。
進行がみられる。
[400×500mm]

剥離・鉄筋露出-C1

写真番号	2	撮影年月日	2020/8/5
写真説明	床版	写真ファイル名	DSC00116.jpg
損傷程度		損傷の種類	

メモ

Ds01 中央部
全体に表面的な腐食がみられる。
進行がみられる。

腐食-B2

写真番号	3	撮影年月日	2020/8/5
写真説明	床版	写真ファイル名	DSC00115.jpg
損傷程度		損傷の種類	

メモ

Ds01 終点側端部
剥離がみられる。
[新規]
[400×500mm]

剥離・鉄筋露出-B1

写真番号	4	撮影年月日	2020/8/5
写真説明	床版	写真ファイル名	DSC00130.jpg
損傷程度		損傷の種類	

メモ

Ds02 起点側端部
損傷はみられない。

橋梁番号（分割番号）	60144　-1	フリガナ 橋梁名	ムメイキョウニ 無名橋2	上下線	分離なし	径間番号	1
				歩・車	車道橋		

小規模橋梁点検調書（6.損傷写真）

市町村	魚沼市	点検日	2020/8/5

損傷写真

写真番号	5	撮影年月日	2020/8/5
写真説明	床版	写真ファイル名	DSC00139.jpg
損傷程度		損傷の種類	

メモ

Ds02 中央部
全体に表面的な腐食がみられる。
進行がみられる。

腐食-B2

写真番号	6	撮影年月日	2020/8/5
写真説明	床版	写真ファイル名	DSC00105.jpg
損傷程度		損傷の種類	

メモ

Ds02 終点側端部
鉄筋露出がみられるが、鉄筋の腐食は軽微である。
[新規]
[300×200mm]

剥離・鉄筋露出-C1

写真番号	7	撮影年月日	2020/8/5
写真説明	床版	写真ファイル名	DSC00106.jpg
損傷程度		損傷の種類	

メモ

写真番号6の拡大

Ds02 終点側端部
鉄筋露出がみられるが、鉄筋の腐食は軽微である。
[新規]
[300×200mm]

剥離・鉄筋露出-C1

写真番号	8	撮影年月日	2020/8/5
写真説明	床版	写真ファイル名	DSC00136.jpg
損傷程度		損傷の種類	

メモ

Ds03 起点側端部
剥離がみられる。
[新規]
[100×100mm]

剥離・鉄筋露出-B1

橋梁番号（分割番号）	60144　-1	フリガナ 橋梁名	ムメイキョウニ 無名橋2	上下線	分離なし	径間番号	1
				歩・車	車道橋		

小規模橋梁点検調書（6.損傷写真）

市町村	魚沼市	点検日	2020/8/5

損傷写真

写真番号	9	撮影年月日	2020/8/5
写真説明	床版	写真ファイル名	DSC00137.jpg
損傷程度		損傷の種類	

メモ

写真番号8の拡大

Ds03 起点側端部
剥離がみられる。
[新規]
[100×100mm]

剥離・鉄筋露出-B1

写真番号	10	撮影年月日	2020/8/5
写真説明	床版	写真ファイル名	DSC00090.jpg
損傷程度		損傷の種類	

メモ

Ds03 中央部
全体に表面的な腐食がみられる。
進行がみられる。

腐食-B2

写真番号	11	撮影年月日	2020/8/5
写真説明	床版	写真ファイル名	DSC00089.jpg
損傷程度		損傷の種類	

メモ

Ds03 終点側端部
鉄筋露出がみられるが、鉄筋の腐食は軽微である。
進行がみられる。
[400×500mm]

剥離・鉄筋露出-C1

写真番号	12	撮影年月日	2020/8/5
写真説明	床版	写真ファイル名	DSC00088.jpg
損傷程度		損傷の種類	

メモ

写真番号11の防錆処置

橋梁番号（分割番号）	60144 -1	フリガナ 橋梁名	ムメイキョウニ 無名橋2	上下線	分離なし	径間番号	1
				歩・車	車道橋		

小規模橋梁点検調書（6.損傷写真）

市町村	魚沼市	点検日	2020/8/5

損傷写真

写真番号	13	撮影年月日	2020/8/5
写真説明	主桁	写真ファイル名	DSC00126.jpg
損傷程度		損傷の種類	

メモ

Mg01 起点側端部
全体に腐食による板厚減少がみられる。
進行がみられる。

腐食-C3

写真番号	14	撮影年月日	2020/8/5
写真説明	主桁	写真ファイル名	DSC00109.jpg
損傷程度		損傷の種類	

メモ

Mg01 中央部
全体に腐食による板厚減少がみられる。
進行がみられる。

腐食-C3

写真番号	15	撮影年月日	2020/8/5
写真説明	主桁	写真ファイル名	DSC00112.jpg
損傷程度		損傷の種類	

メモ

Mg01 終点側端部
全体に腐食による板厚減少がみられる。
進行がみられる。

腐食-C3

写真番号	16	撮影年月日	2020/8/5
写真説明	主桁	写真ファイル名	DSC00134.jpg
損傷程度		損傷の種類	

メモ

Mg02 起点側端部
全体に腐食による板厚減少がみられる。
進行がみられる。

腐食-C3

橋梁番号（分割番号）	60144 -1	フリガナ 橋梁名	ムメイキョウニ 無名橋2	上下線	分離なし	径間番号	1
				歩・車	車道橋		

小規模橋梁点検調書（6.損傷写真）

市町村	魚沼市	点検日	2020/8/5

損傷写真

写真番号	17	撮影年月日	2020/8/5
写真説明	主桁	写真ファイル名	DSC00097.jpg
損傷程度		損傷の種類	

メモ

Mg02 中央部
全体に腐食による板厚減少がみられる。
進行がみられる。

腐食-C3

写真番号	18	撮影年月日	2020/8/5
写真説明	主桁	写真ファイル名	DSC00092.jpg
損傷程度		損傷の種類	

メモ

Mg02 終点側端部
全体に腐食による板厚減少がみられる。
進行がみられる。

腐食-C3

写真番号	19	撮影年月日	2020/8/5
写真説明	横桁	写真ファイル名	DSC00102.jpg
損傷程度		損傷の種類	

メモ

Cr01
全体に表面的な腐食がみられる。
進行がみられる。

腐食-B2

写真番号	20	撮影年月日	2020/8/5
写真説明	横桁	写真ファイル名	DSC00099.jpg
損傷程度		損傷の種類	

メモ

Cr03
全体に表面的な腐食がみられる。
進行がみられる。

腐食-B2

橋梁番号（分割番号）	60144 -1	フリガナ 橋梁名	ムメイキョウニ 無名橋2	上下線	分離なし	径間番号	1
				歩・車	車道橋		

小規模橋梁点検調書（6.損傷写真）

市町村	魚沼市	点検日	2020/8/5

損傷写真

写真番号	21	撮影年月日	2020/8/5
写真説明	支承	写真ファイル名	DSC00125.jpg
損傷程度		損傷の種類	

メモ

Bh0101
損傷はみられない。

写真番号	22	撮影年月日	2020/8/5
写真説明	支承	写真ファイル名	DSC00135.jpg
損傷程度		損傷の種類	

メモ

Bh0102
損傷はみられない。

写真番号	23	撮影年月日	2020/8/5
写真説明	支承	写真ファイル名	DSC00114.jpg
損傷程度		損傷の種類	

メモ

Bh0201
損傷はみられない。

写真番号	24	撮影年月日	2020/8/5
写真説明	支承	写真ファイル名	DSC00091.jpg
損傷程度		損傷の種類	

メモ

Bh0202
損傷はみられない。

橋梁番号（分割番号）	60144 -1	フリガナ 橋梁名	ムメイキョウニ 無名橋2	上下線	分離なし	径間番号	1
				歩・車	車道橋		

小規模橋梁点検調書（6.損傷写真）

市町村	魚沼市	点検日	2020/8/5

損傷写真

写真番号	25	撮影年月日	2020/8/5
写真説明	橋台	写真ファイル名	DSC00062.jpg
損傷程度		損傷の種類	

メモ

A1 全景

写真番号	26	撮影年月日	2020/8/5
写真説明	橋台	写真ファイル名	DSC00121.jpg
損傷程度		損傷の種類	

メモ

A1 上流側
竪壁部に剥離がみられる。
[新規]
[150×600mm]

剥離・鉄筋露出-B1

写真番号	27	撮影年月日	2020/8/5
写真説明	橋台	写真ファイル名	DSC00119.jpg
損傷程度		損傷の種類	

メモ

A1 上流側
竪壁部に鉛直方向ひびわれがみられる。
進行がみられる。
[w=0.5mm、L=1200mm]

ひびわれ-C1

写真番号	28	撮影年月日	2020/8/5
写真説明	橋台	写真ファイル名	DSC00077.jpg
損傷程度		損傷の種類	

メモ

A1 上流側
竪壁部に剥離(豆板)がみられる。
[新規]
[300×300mm]

剥離・鉄筋露出-B1

橋梁番号（分割番号）	60144 -1	フリガナ 橋梁名	ムメイキョウニ 無名橋2	上下線	分離なし	径間番号	1
				歩・車	車道橋		

小規模橋梁点検調書（6.損傷写真）

市町村	魚沼市	点検日	2020/8/5

損傷写真

写真番号	29	撮影年月日	2020/8/5
写真説明	橋台	写真ファイル名	DSC00078.jpg
損傷程度		損傷の種類	

メモ

A1 中央部
竪壁部に遊離石灰がみられる。
進行はみられない。

写真番号	30	撮影年月日	2020/8/5
写真説明	橋台	写真ファイル名	DSC00073.jpg
損傷程度		損傷の種類	

メモ

A1 下流側
竪壁部に剥離(豆板)がみられる。
進行はみられない。

剥離・鉄筋露出-B2

写真番号	31	撮影年月日	2020/8/5
写真説明	橋台	写真ファイル名	DSC00075.jpg
損傷程度		損傷の種類	

メモ

写真番号30の拡大

A1 下流側
竪壁部に剥離(豆板)がみられる。
進行はみられない。
[400×900mm]

剥離・鉄筋露出-B2

写真番号	32	撮影年月日	2020/8/5
写真説明	橋台	写真ファイル名	DSC00074.jpg
損傷程度		損傷の種類	

メモ

写真番号30の拡大

A1 下流側
竪壁部に剥離(豆板)がみられる。
進行はみられない。
[1500×600mm]

剥離・鉄筋露出-B2

橋梁番号（分割番号）	60144　-1	フリガナ 橋梁名	ムメイキョウニ 無名橋2	上下線	分離なし	径間番号	1
				歩・車	車道橋		

小規模橋梁点検調書（6.損傷写真）

市町村	魚沼市	点検日	2020/8/5

損傷写真

写真番号	33	撮影年月日	2020/8/5
写真説明	橋台	写真ファイル名	DSC00118.jpg
損傷程度		損傷の種類	

メモ

A1 上流側側面
遊離石灰がみられる。
進行はみられない。

写真番号	34	撮影年月日	2020/8/5
写真説明	橋台	写真ファイル名	DSC00068.jpg
損傷程度		損傷の種類	

メモ

A1 下流側側面
損傷はみられない。

写真番号	35	撮影年月日	2020/8/5
写真説明	橋台	写真ファイル名	DSC00060.jpg
損傷程度		損傷の種類	

メモ

A2 全景

写真番号	36	撮影年月日	2020/8/5
写真説明	橋台	写真ファイル名	DSC00103.jpg
損傷程度		損傷の種類	

メモ

A2 上流側
竪壁部に水平方向にひびわれがみられる。
進行はみられない。
[w=0.2mm、L=800mm]

ひびわれ-B2

橋梁番号（分割番号）	60144 -1	フリガナ 橋梁名	ムメイキョウニ 無名橋2	上下線	分離なし	径間番号	1
				歩・車	車道橋		

小規模橋梁点検調書（6.損傷写真）

市町村	魚沼市	点検日	2020/8/5

損傷写真

写真番号	37	撮影年月日	2020/8/5
写真説明	橋台	写真ファイル名	DSC00066.jpg
損傷程度		損傷の種類	

メモ

A2 上流側側面
損傷はみられない。

写真番号	38	撮影年月日	2020/8/5
写真説明	橋台	写真ファイル名	DSC00071.jpg
損傷程度		損傷の種類	

メモ

A2 下流側側面
竪壁部に欠損がみられる。
進行はみられない。
[300×400mm]
[300×300mm]

写真番号	39	撮影年月日	2020/8/5
写真説明	橋台	写真ファイル名	DSC00072.jpg
損傷程度		損傷の種類	

メモ

写真番号38の拡大

A2 下流側側面
竪壁部に欠損がみられる。
進行はみられない。
[300×400mm]
[300×300mm]

写真番号	40	撮影年月日	2020/8/5
写真説明	防護柵	写真ファイル名	DSC00163.jpg
損傷程度		損傷の種類	

メモ

Gf 上流側
全体に表面的な腐食及び変形がみられる。
進行がみられる。

腐食-C1
変形・欠損-C1

橋梁番号（分割番号）	60144 -1	フリガナ 橋梁名	ムメイキョウニ 無名橋2	上下線	分離なし	径間番号	1
				歩・車	車道橋		

小規模橋梁点検調書（6.損傷写真）

市町村	魚沼市	点検日	2020/8/5

損傷写真

写真番号	41	撮影年月日	2020/8/5
写真説明	防護柵	写真ファイル名	DSC00160.jpg
損傷程度		損傷の種類	

メモ

Gf 下流側
全体に表面的な腐食及び変形がみられる。
進行がみられる。

腐食-C1
変形・欠損-C1

写真番号	42	撮影年月日	2020/8/5
写真説明	地覆	写真ファイル名	DSC00145.jpg
損傷程度		損傷の種類	

メモ

Fg 上流側
損傷はみられない。

写真番号	43	撮影年月日	2020/8/5
写真説明	地覆	写真ファイル名	DSC00148.jpg
損傷程度		損傷の種類	

メモ

Fg 下流側
損傷はみられない。

写真番号	44	撮影年月日	2020/8/5
写真説明	舗装	写真ファイル名	DSC00144.jpg
損傷程度		損傷の種類	

メモ

Pm 全景
損傷はみられない。

橋梁番号（分割番号）	60144　-1	フリガナ 橋梁名	ムメイキョウニ 無名橋2	上下線	分離なし	径間番号	1
				歩・車	車道橋		

小規模橋梁点検調書（6.損傷写真）

市町村	魚沼市	点検日	2020/8/5

損傷写真

写真番号	45	撮影年月日	2020/8/5
写真説明	伸縮装置	写真ファイル名	DSC00149.jpg
損傷程度		損傷の種類	

メモ

Ej01
損傷はみられない。

写真番号	46	撮影年月日	2020/8/5
写真説明	伸縮装置	写真ファイル名	DSC00150.jpg
損傷程度		損傷の種類	

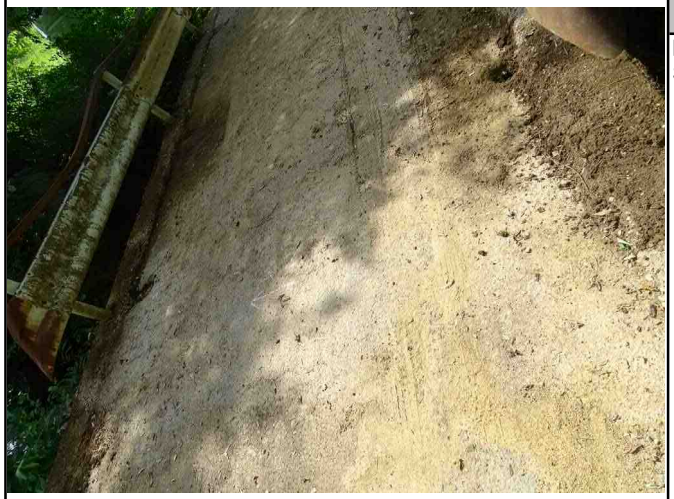

メモ

Ej02
損傷はみられない。

写真番号	47	撮影年月日	2020/8/5
写真説明	排水桝	写真ファイル名	DSC00154.jpg
損傷程度		損傷の種類	

メモ

Dr 起点側上流部
損傷はみられない。
他3箇所も同じ状態。

写真番号	48	撮影年月日	2020/8/5
写真説明	排水管	写真ファイル名	DSC00081.jpg
損傷程度		損傷の種類	

メモ

Dp 起点側上流部
全体に表面的な腐食がみられる。
進行はみられない。
他3箇所も同じ状態。

橋梁番号（分割番号）	60144-1	フリガナ	ムメイキョウニ	上下線	分離なし	径間番号	1
		橋梁名	無名橋2	歩・車	車道橋		

小規模橋梁点検調書（7-1.鋼橋チェックリスト（一般損傷用））

市町村	魚沼市	点検日	2020/8/5

部位・部材区分	点検箇所		損傷の種類	点検項目	点検 実施	点検 部材	健全 A	対策不要 B1	状況に応じて対策 B2	速やかに補修を行う C1	速やかに補修を行う C2	速やかに補修を行う C3	緊急対応の必要 E	緊急対応の必要 E	部材別判定	写真番号
上部構造	床版（コンクリート）点検（済 未 不）	①	漏水、遊離石灰	床版下面に漏水、遊離石灰があるか	実	有	ＯＫ	－	漏水・遊離石灰, 錆汁はほとんどなし	－	著しい遊離石灰・錆汁有り	－	－	－	C1	1:3:4:6:7:8:9:11
		②	ひびわれ	床版コンクリートにひびわれがあるか	実	有	ＯＫ	一方向・間隔大	一方向(間隔小)または 二方向(間隔大) （桁端以外）	一方向(間隔小)または 二方向(間隔大) （桁端）	二方向(間隔小) 角落ちが連続的	二方向(間隔小) 角落ち有り	ひびわれが進行し、床版が 抜け落ちの可能性がある	－		
		③	剥離・鉄筋露出	表面が剥がれているところ （剥離・鉄筋露出）があるか	実	有	ＯＫ	局部的な剥離・豆板、 叩き落とし作業で落ちなかったうき	複数箇所もしくは広範囲の剥離 （鉄筋露出無し）	鉄筋が露出 腐食は軽微	鉄筋が露出し腐食が著しい	鉄筋が露出し腐食が著しい （損傷が複数又は損傷範囲が広い）	うき、抜け落ちがあり 第三者への被害を与える可能性有り	鉄筋が露出し、 破断している		
	床版（鋼）点検（済 未 不）	①	亀裂	塗膜割れや亀裂があるか	実	有	ＯＫ	－	塗膜割れ有り	－	－	亀裂有り	安全性を損ねる主部材の亀裂	主部材の破断	B2	2:5:10
		②	ゆるみ・脱落	ボルトのゆるみ、脱落している箇所があるか	実	有	ＯＫ	－	－	ゆるみ・脱落 （5%以下）	ゆるみ・脱落 （5%以上）	－	ボルトの落下等、 第三者へ被害を与える可能性有り	－		
		③	腐食	錆びているか	実	有	ＯＫ	局所的な表面錆び	全体的な表面錆び	板厚減少がある 局部的な腐食	板厚減少がある 複数箇所の局部的な腐食	板厚減少がある 全体的な腐食	安全性を損ねる主部材の断面欠損	－		
	桁（鋼）点検（済 未 不）	①	亀裂	塗膜割れや亀裂があるか	実	有	ＯＫ	－	塗膜割れ有り	－	－	亀裂有り	安全性を損ねる主部材の亀裂	－	C3	13:14:15:16:17:18:19:20
		②	ゆるみ・脱落	ボルトのゆるみ、脱落している箇所があるか	実	有	ＯＫ	－	－	ゆるみ・脱落 （5%以下）	ゆるみ・脱落 （5%以上）	－	第三者への被害を与える可能性有り	－		
		③	腐食	錆びているか	実	有	ＯＫ	局所的な表面錆び	全体的な表面錆び	板厚減少がある 局部的な腐食	板厚減少がある 複数箇所の局部的な腐食	板厚減少がある 全体的な腐食	安全性を損ねる主部材の断面欠損	－		
支承部	支承点検（済 未 不）	①	ゴム支承の機能障害	ゴム本体の損傷（ゴム支承）	実	有	ＯＫ	－	軽微な損傷	－	著しい損傷	－	支承の機能が著しく阻害されている （支承が破損し、桁が支承から外れる可能性があるなど）		A	21:22:23:24
		②	腐食	錆びているか（鋼製支承）	実	無	ＯＫ	局所的な表面錆び	全体的な表面錆び	板厚減少がある 局部的な腐食	板厚減少がある 複数箇所の局部的な腐食	板厚減少がある 全体的な腐食	支承の機能が著しく阻害されている （支承が破損し、桁が支承から外れる可能性があるなど）			
		③	亀裂	本体の亀裂、破損、変形があるか （鋼製支承）	実	無	ＯＫ	－	軽微な亀裂、破損、変形有り	－	著しい亀裂、破損、変形有り	－	支承の機能が著しく阻害されている （支承が破損し、桁が支承から外れる可能性があるなど）			
		④	ゆるみ・脱落	アンカーボルトのゆるみ、脱落している箇所（鋼製支承）	実	無	ＯＫ	－	ゆるみ・脱落 （１本程度）	－	ゆるみ・脱落 （複数本）	－	支承の機能が著しく阻害されている （支承が上・下部工から外れる可能性があるなど）			
		⑤	落橋防止システムの異常	腐食・亀裂・破断・変形・欠損等の損傷があり、落橋防止機能が阻害されていないか	実	無	ＯＫ	－	落橋防止の一部に損傷がある	－	落橋防止機能に著しい阻害有り	－	落橋防止機能に著しい阻害有り	－		
下部構造（起点側）	橋台橋脚基礎	①	ひびわれ	コンクリートにひびわれがあるか	実	有	ＯＫ	ひびわれ幅小	ひびわれ幅中	ひびわれ幅大 （局所的）	ひびわれ幅大 （局所的な損傷が複数） または、亀甲状のひびわれ	ひびわれ幅大 （部材全体にひびわれ発生）	構造的な安全性を損ねるひびわれ	－	C1	26:27:28:29:30:31:32:33:34
		②	剥離・鉄筋露出	表面が剥がれているところ （剥離・鉄筋露出）があるか	実	有	ＯＫ	局部的な剥離・豆板、 叩き落とし作業で落ちなかったうき	複数箇所もしくは広範囲の剥離 （鉄筋露出無し）	鉄筋が露出 腐食は軽微	鉄筋が露出し腐食が著しい	鉄筋が露出し腐食が著しい （損傷が複数又は損傷範囲が広い）	うき、抜け落ちがあり 第三者への被害を与える可能性有り	鉄筋が露出し、破断している		
	その他点検（済 未 不）	③	亀裂	鋼部材に塗膜割れや亀裂があるか	実	無	ＯＫ	－	塗膜割れ有り	－	－	亀裂有り	構造的な安全性を損ねる亀裂	－		
		④	ゆるみ、脱落	ボルトのゆるみ、脱落している箇所があるか	実	無	ＯＫ	－	－	ゆるみ・脱落 （5%以下）	ゆるみ・脱落 （5%以上）	－	－	－		
		⑤	腐食	鋼部材が錆びているか	実	無	ＯＫ	局所的な表面錆び	全体的な表面錆び	板厚減少がある 局部的な腐食	板厚減少がある 複数箇所の局部的な腐食	板厚減少がある 全体的な腐食	構造的な安全性を損ねる断面欠損	－		
		⑥	洗堀	河床洗掘されているか	実	有	ＯＫ	－	洗掘有り		著しい洗掘 （移動・傾斜なし）	著しい洗掘 （移動・傾斜有り）	直接基礎のフーチング下面に 達する著しい洗掘	－		
下部構造（終点側）	橋台橋脚基礎	①	ひびわれ	コンクリートにひびわれがあるか	実	有	ＯＫ	ひびわれ幅小	ひびわれ幅中	ひびわれ幅大 （局所的）	ひびわれ幅大 （局所的な損傷が複数） または、亀甲状のひびわれ	ひびわれ幅大 （部材全体にひびわれ発生）	構造的な安全性を損ねるひびわれ	－	B2	36:37:38:39
		②	剥離・鉄筋露出	表面が剥がれているところ （剥離・鉄筋露出）があるか	実	有	ＯＫ	局部的な剥離・豆板、 叩き落とし作業で落ちなかったうき	複数箇所もしくは広範囲の剥離 （鉄筋露出無し）	鉄筋が露出 腐食は軽微	鉄筋が露出し腐食が著しい	鉄筋が露出し腐食が著しい （損傷が複数又は損傷範囲が広い）	うき、抜け落ちがあり 第三者への被害を与える可能性有り	鉄筋が露出し、破断している		
	その他点検（済 未 不）	③	亀裂	鋼部材に塗膜割れや亀裂があるか	実	無	ＯＫ	－	塗膜割れ有り	－	－	亀裂有り	構造的な安全性を損ねる亀裂	－		
		④	ゆるみ、脱落	ボルトのゆるみ、脱落している箇所があるか	実	無	ＯＫ	－	－	ゆるみ・脱落 （5%以下）	ゆるみ・脱落 （5%以上）	－	－	－		
		⑤	腐食	鋼部材が錆びているか	実	無	ＯＫ	局所的な表面錆び	全体的な表面錆び	板厚減少がある 局部的な腐食	板厚減少がある 複数箇所の局部的な腐食	板厚減少がある 全体的な腐食	構造的な安全性を損ねる断面欠損	－		
		⑥	洗堀	河床洗掘されているか	実	有	ＯＫ	－	洗掘有り	－	著しい洗掘 （移動・傾斜なし）	著しい洗掘 （移動・傾斜有り）	直接基礎のフーチング下面に 達する著しい洗掘	－		

点検できなかった部材	なし
その他コメント	【橋台】A1竪壁部に遊離石灰がみられる。（写真番号：29,33） 【橋台】A2竪壁部に欠損がみられる。（写真番号：38,39）

※　◆が付いている項目は、橋梁の主部材や構造的な破損状況を確認するものであるので重点的に点検を行うこと

判定上の目安　判定Ｃ：５年程度で補修補強を実施
判定Ｅ：緊急工事が必要

034_無名橋2(24/27)

橋梁番号（分割番号）	60144-1	フリガナ	ムメイキョウニ	上下線	分離なし	径間番号	1
		橋梁名	無名橋2	歩・車	車道橋		

小規模橋梁点検調書（7-2.橋面エチェックリスト）

市町村	魚沼市	点検日	2020/8/5

部位・部材区分	点検箇所		損傷の種類	点検項目	点検 実施	点検 部材	健全 A	対策不要 B1	状況に応じて対策 B2	速やかに補修を行う C1	C2	C3	緊急対応の必要 E		健全度区分	写真番号
路上	高欄点検（済 未 不）	①	変形・欠損、破断	変形・欠損、破断（事故等によって壊されているか）	実	有	ＯＫ	軽微な損傷	局部的な損傷	支柱・梁等が大きく変形	－	－	歩行者等が危険な状態	－	C1	40:41
		②	錆、亀裂、ゆるみ・脱落	錆、亀裂、ボルトのゆるみがあるか（鋼部材）	実	有	ＯＫ	軽微な損傷	局部的	広範囲	－	－	歩行者等が危険な状態	－		
		③	ひびわれ、うき、剥離・鉄筋露出	ひびわれ、うき、剥離、鉄筋露出があるか（コンクリート部材）	実	無	ＯＫ	軽微な損傷	局部的	広範囲	－	－	歩行者等が危険な状態	－		
		④	その他	歩行者の通行に危険と思われるところがあるか	実	有	ＯＫ	－	－	有	－	－	歩行者等が危険な状態	－		
	地覆・縁石点検（済 未 不）	①	ひびわれ、遊離石灰	ひびわれ、遊離石灰等があるか	実	有	ＯＫ	ﾍｱｰｸﾗｯｸ	ひびわれ幅小、範囲小	ひびわれ幅大、範囲大	－	－	－	－	A	42:43
		②	うき、剥離・鉄筋露出	うき、剥離、鉄筋露出があるか	実	有	ＯＫ	－	剥離のみ	鉄筋が露出し腐食が著しい	－	－	－	－		
		③	変形・欠損	変形、欠損（事故等によって壊されているか）	実	有	ＯＫ	軽微な損傷	局部的	鉄筋が露出している	－	－	歩行者等が危険な状態	－		
	舗装（済 未 不）	①	路面の凹凸	橋軸方向（縦断方向）に路面の凹凸や段差があるか	実	有	ＯＫ	－	有	－	－	－	床版に抜け落ちの可能性がある等の異常が認められる	－	A	44
		②	舗装の異常	舗装に穴、クラックがあるか	実	有	ＯＫ	－	有（ひびわれ幅5mm以上）	－	－	－	床版に抜け落ちの可能性がある等の異常が認められる	－		
	伸縮装置点検（済 未 不）	①	伸縮装置の機能障害	伸縮継手に損傷があるか	実	有	ＯＫ	－	走行に支障が無い	－	－	－	自転車､ﾊﾞｲｸ等の走行が危険	－	A	45:46
		②	路面の凹凸	前後の舗装に著しい段差があるか	実	有	ＯＫ	－	段差量小（20mm未満）	段差量大（20mm以上）	－	－	自転車､ﾊﾞｲｸ等の走行が危険	－		
		③	遊間の異常	遊間が異常に離れているか、またはほとんど無いか	実	有	ＯＫ	－	左右の遊間が異なる	遊間無し・遊間が異常に広い	－	－	自転車､ﾊﾞｲｸ等の走行が危険	－		
排水施設	排水装置点検（済 未 不）	①	土砂詰り	路面の排水桝が詰まっているか	実	有	ＯＫ	影響無し	有	－	－	－	－	－	A	47:48
		②	変形・欠損、破断	蓋、排水管等が破損しているか	実	有	ＯＫ	影響無し	有	－	－	－	－	－		
		③	漏水、滞水	流末処理の問題の有無（構造物、周辺施設への漏水、滞水等）	実	有	ＯＫ	影響無し	有	－	－	－	－	－		

点検できなかった部材とその他コメント：なし

【排水管】全体に表面的な腐食がみられる。（写真番号：48）

判定上の目安　判定Ｃ：５年程度で補修補強を実施
判定Ｅ：緊急工事が必要

034_無名橋2(25/27)

橋梁番号（分割番号）	60144 -1	フリガナ 橋梁名	ムメイキョウニ 無名橋2	上下線	分離なし	径間番号	1
				歩・車	車道橋		

参考資料（1.診断・健全度評価）

市町村	魚沼市	点検日	2020/8/5

凡例 ： ″○″・・・該当あり　″×″・・・該当なし　″不明″・・・不明

部材			対策区分	健全度評価			健全度評価による健全度区分		
大区分	中区分	材料		項目	指標	該当有無	自動判定	点検者判断	評価のコメント
上部工	主構造						C3		
	床版						C1		
下部工	橋台						C1		
	橋脚						C1		
	基礎						C1		
支承部	支承						A		
	落橋防止システム						A		
路上	高欄						C1		
	地覆						A		
	縁石						A		
	伸縮装置						A		
	舗装						A		
その他	排水桝						A		
	排水管						A		

橋梁番号（分割番号）	60144　-1	フリガナ 橋梁名	ムメイキョウニ 無名橋2	上下線	分離なし
				歩・車	車道橋

参考資料（2.概略対策計画）

市町村	魚沼市	点検日	2020/8/5

径間番号	大区分	中区分	健全度区分	損傷の種類	対策区分	対策工法	数量	単位	単価	金額	備考
総計			C3							1,078,500	
1	上部工	主構造	C3	腐食		再塗装工（Rc-Ⅰ）	15	m2	19,500	292,500	
		床版	C1	腐食		再塗装工（Rc-Ⅰ）	18	m2	19,500	351,000	
				剥離・鉄筋露出		断面修復	1	m2	105,000	105,000	
	下部工	橋台	C1	剥離・鉄筋露出		断面修復	3	m2	105,000	315,000	
				ひびわれ		ひびわれ注入	2	m	7,500	15,000	
	路上	高欄	C1	錆、亀裂、ゆるみ・脱落		高欄の補修		m	0		変形・欠損、破断に含む
				変形・欠損、破断		高欄の補修	10	m	0	0	取替え
									小計	1,078,500	